Diese Zeichnung ist ausdrücklich unser Eigentum. Ohne unsere vorherige Zustimmung darf sie weder vervielfältigt noch Dritten zugänglich gemacht werden. Wir behalten uns die Rechte vor, auch für den Fall der Patentierung nach Gebrauchsmusterprüfung.

This drawing is explicitly our property. Don't duplicate or gain access third-party without our prior agreement. All rights reserved. Also for patent by conformity inspection.

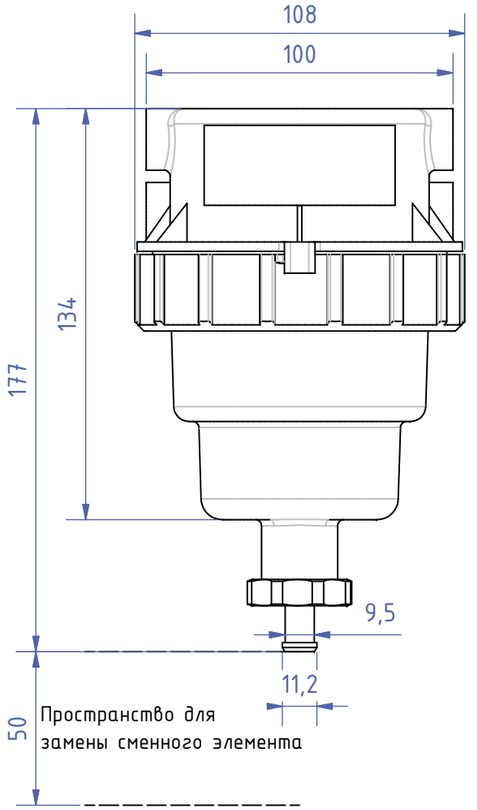

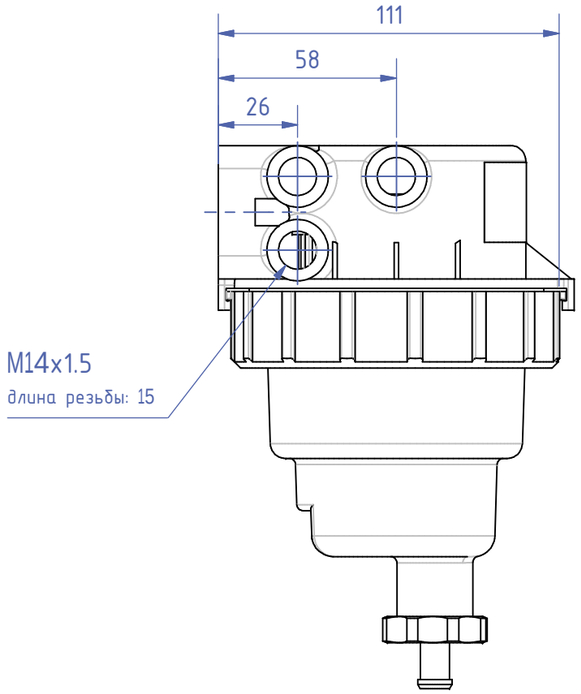

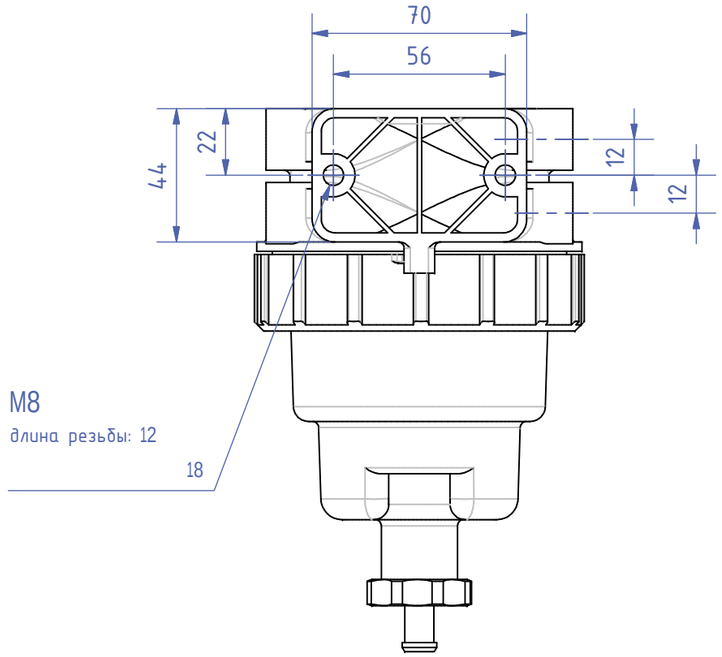

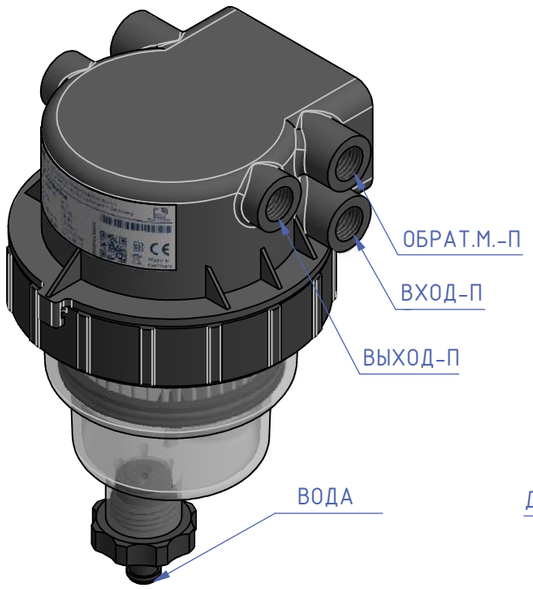

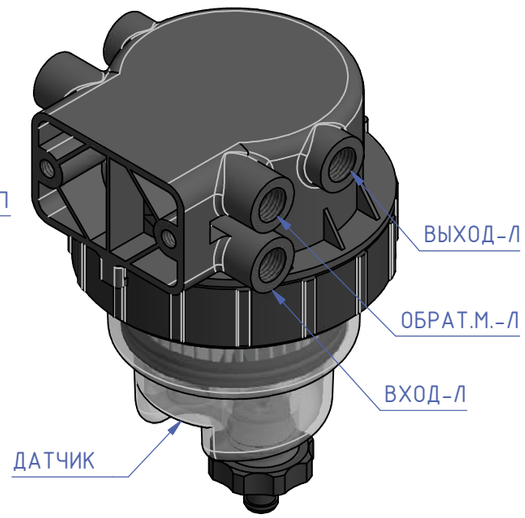

Присоединения

ВХОД: Подача топлива Используйте одно присоединение для подачи загрязненного топлива и заглушите другое.
ВЫХОД: Отдача топлива. Используйте одно присоединение для выходящего очищенного топлива и заглушите другое.
ОБРАТНАЯ МАГИСТРАЛЬ: Используйте одно присоединение для подогретого топлива (< 80 °C) от двигателя и другое для стравливания воздуха из фильтра в бак. Если не используется, заглушите одно или оба присоединения.
ДАТЧИК: Присоединения для одного датчика воды для определения уровня отделенной воды.
ВОДА: Штуцер для сливного шланга для удаления воды.

label LKF-Automotive main dimensions & connectors			Willibrord Lösing Filterproduktion GmbH Am Walzwerk 2 DE-45527 Hattingen loesing-filter.de · separ.de		project: LKF-Automotive document type customer information
general tolerances DIN ISO 2768 sgL	undefined edfes acc to DIN ISO 13715	material	designed	A. Texter	25.02.2016	drawing no. part no. opt. doc.type lang. Rev.
			drawn	A. Texter	19.05.2016	Z31401-01-KI01-EN-R03
		surface treatment	last revision	A. Texter	24.10.2017	repl. for: repl. by:
meas. unit is mm		mass: -	approved	A. Texter	24.10.2017	1 : 2 A3 page 1 of 1